CONSÓRCIO SAÚDE

CONCREMAT | MEP

MEMORIAL DE CÁLCULO DE QUANTITATIVO

PROJETO EXECUTIVO DE COMUNICAÇÃO VISUAL

UNIDADE BÁSICA DE SAÚDE INDÍGENA (UBSI)
TIPO II

OUTUBRO/2026
VERSÃO R01

CONSÓRCIO SAÚDE CONCREMAT-MEP – CNPJ 60.255.454/0001-35
Rua Joaquim Palhares, nº 40, Andar 5 – Rio de Janeiro/RJ
CEP: 20.260-080 – Fone: (21) 3535-4131
0063-PI-UBSI2-PCV-MEC-PE-01

ASSUNTO:	**MEMORIAL DE CÁLCULO – PROJETO EXECUTIVO – COMUNICAÇÃO VISUAL**	
OBRA:	UNIDADE BÁSICA DE SAÚDE INDÍGENA (UBSI) – TIPO II	
LOCAL:	ALDEIA TUXI, ESTRADA VICINAL, LIGAÇÃO COM A BR-116, ABARÉ/BA	
CONTRATANTE:	SECRETARIA DE SAÚDE DO ESTADO DA BAHIA - SESAB	CNPJ: 13.937.131/0001-41
CONTRATADA:	CONSÓRCIO SAÚDE CONCREMAT-MEP	CNPJ: 60.255.454/0001-35

CONTRATANTE
SECRETARIA DA SAÚDE DO ESTADO DA BAHIA (SESAB)
CNPJ: 13.937.131/0001-41

Aila Levindo Pedreira Britto
Assinado de forma digital por Aila Levindo Pedreira Britto
Dados: 2026.10.15 08:28:29 -03'00'

AUTOR DO MEMORIAL
AILA LEVINDO PEDREIRA BRITTO
ARQUITETA – **CAU/BA Nº A320170**

ESCALA: INDICADA	**DATA:** OUTUBRO/2026

TEXTO:
CONSÓRCIO SAÚDE CONCREMAT-MEP

ÍNDICE

1. INTRODUÇÃO 4
2. DESCRIÇÃO DO EMPREENDIMENTO 4
3. METODOLOGIA PARA EXTRAÇÃO DOS QUANTITATIVOS 4

1. INTRODUÇÃO

A extração de quantitativos deste projeto foi realizada por meio de um processo manual de levantamento de dados, através do somatório de extensão e áreas de linhas e polígonos, extraídos de uma base em dwg (Autocad).

2. DESCRIÇÃO DO EMPREENDIMENTO

Endereço: ALDEIA TUXI, ESTRADA VICINAL, LIGAÇÃO COM A BR-116, ABARÉ/BA

Proprietário: SECRETARIA DA SAÚDE DA BAHIA – SESAB

Projeto: UNIDADE BÁSICA DE SAÚDE INDÍGENA – UBSi - TIPO II

Resp. Técnico pelo Projeto de Comunicação Visual: Aila Levindo Pedreira Britto CAU/BA Nº A320170

3. METODOLOGIA PARA EXTRAÇÃO DOS QUANTITATIVOS

No presente projeto, foi desenvolvido um arquivo em dwg no qual cada elemento construtivo — pisos, paredes, pilares, lajes, esquadrias e demais componentes — foram separados por layers e desenhados através de linhas e polígonos. Os desenhos contemplaram dados como materiais, dimensões, locais de aplicação e elementos construtivos.

Para o quantitativo de comunicação visual foram levantadas as dimensões das peças a serem utilizadas em sua confecção, assim dividindo o totem em base, corpo e áreas adesivadas. Cada uma das faces foi contabilizada.

- Base de concreto

A base de concreto possui dimensões de 100x40x60cm (CxLxA), sendo 50cm da altura parte da fundação.

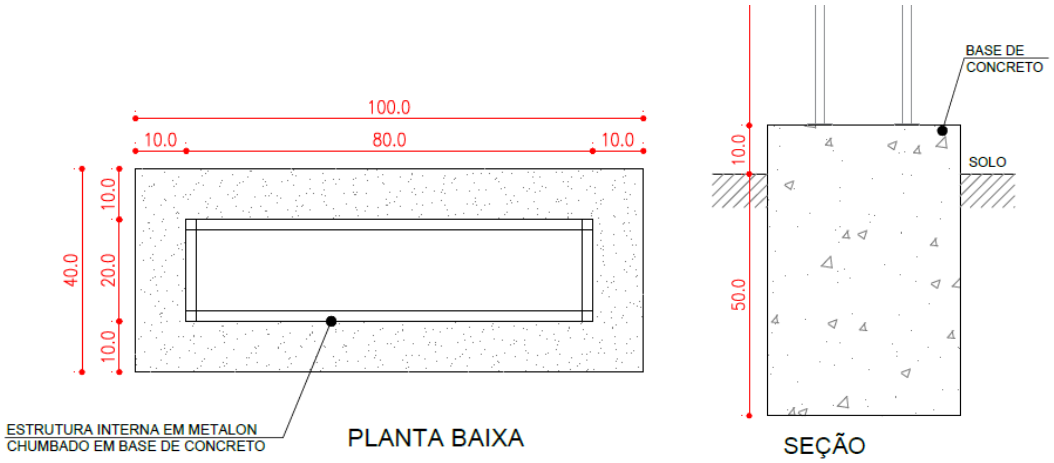

- Corpo

O corpo do totem é composto por uma estrutura de metalon, envolta por chapas de alumínio composto na cor marrom, 80x20x220cm (CxLxA).

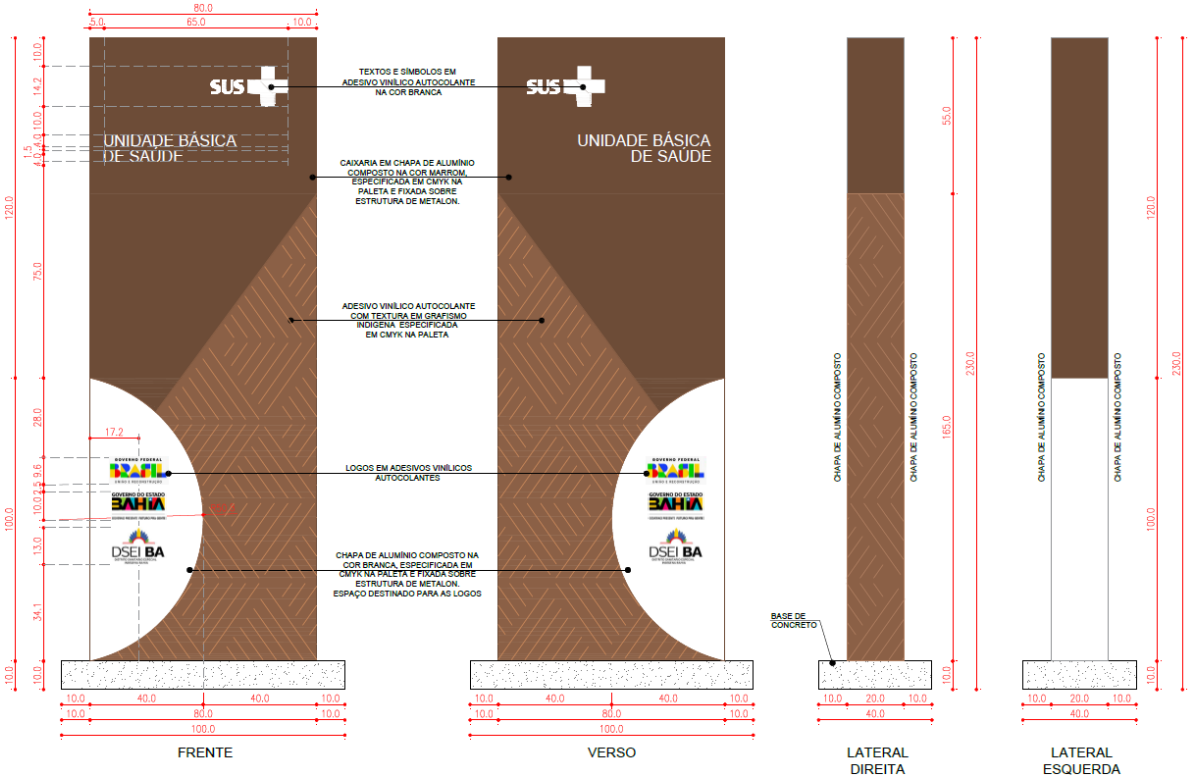

- Áreas adesivadas

As áreas adesivadas se referem aos textos e às logomarcas. Suas dimensões podem ser observadas nas figuras abaixo:

